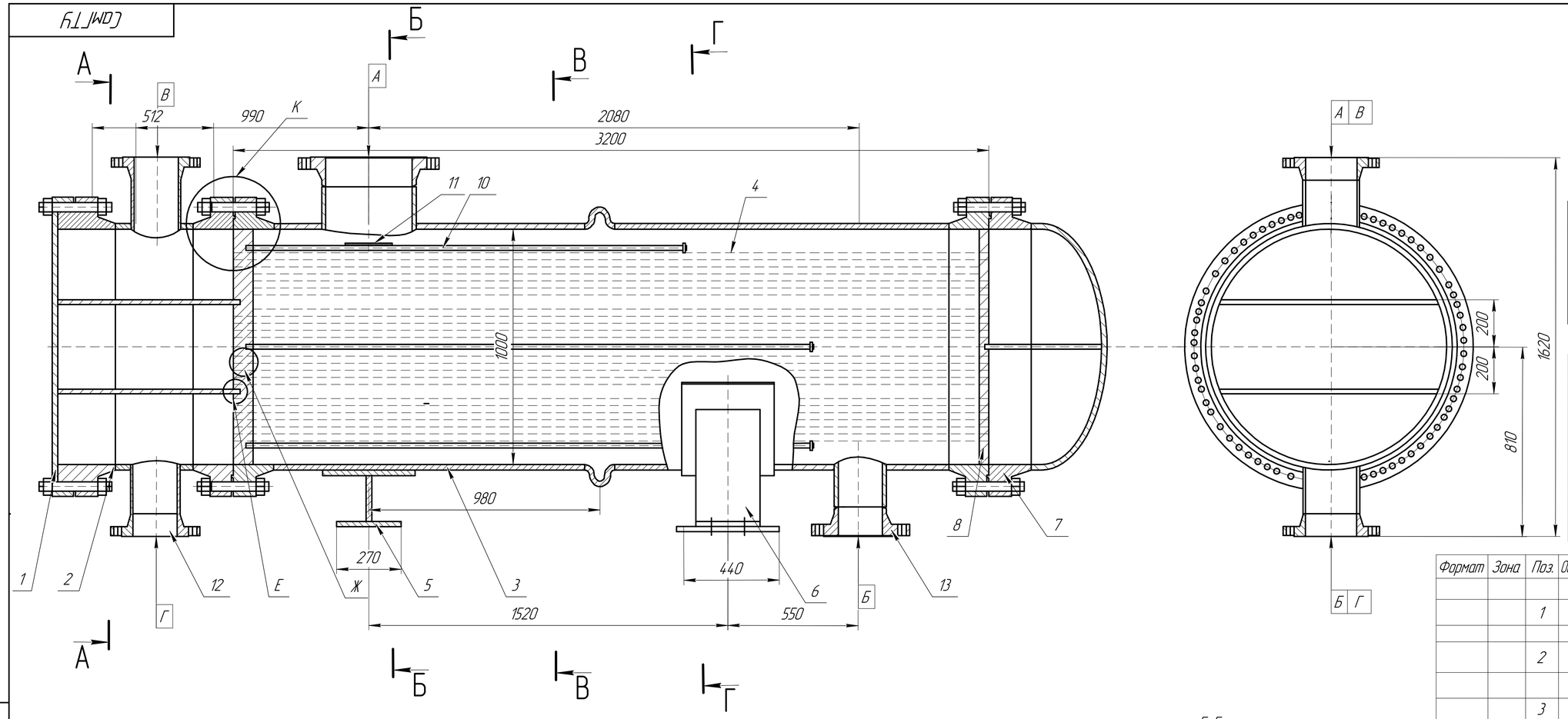

Таблица штуцеров

Инд.	Наименование	Кол.	Ду,мм	МПа
А	Вход паров	1	200	0,25
Б	Выход конденсата	1	200	0,25
В	Вход воды	1	400	0,25
Г	Выход воды	1	200	0,25

Техническая характеристика

Параметры	Трубное пространство	Межтрубное пространство
Наименование	Вода	Смесь
Токсичность	Нетоксичная	Токсичная
Взрывоопасность	Невзрывоопасная	Взрывоопасная
Агрессивность	Неагрессивная	Агрессивная
Температура °	20/40	103,4/98
Рабочее давление Ру,МПа	0,15	0,15
Поверхность теплообмена,м^2	157	157

Формат	Зона	Поз.	Обозначение	Наименование	Кол.	Примечание
		1		Крышка распределительной камеры	1	
		2		Распределительная камера	1	
		3		Кожух	1	
		4		Теплообменная труба	666	
		5		Опора неподвижная	1	
		6		Опора подвижная	1	
		7		Крышка	1	
		8		Трубная решетка	2	
		9		Перегородка	4	
		10		Дистанционные трубки	6	
		11		Отбойник	1	
		12		Фланец Ду200	3	
		13		Фланец Ду400	1	

Опора неподвижная

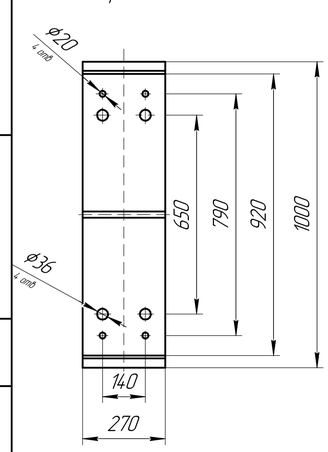

Опора подвижная

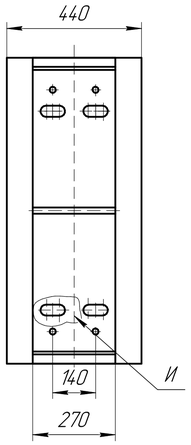

Г-Г

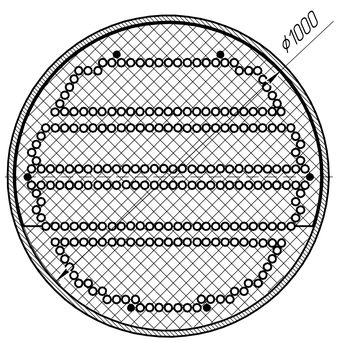

В-В

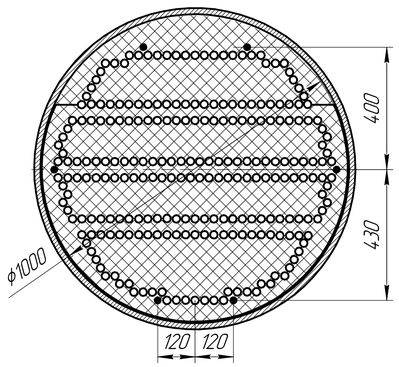

Б-Б

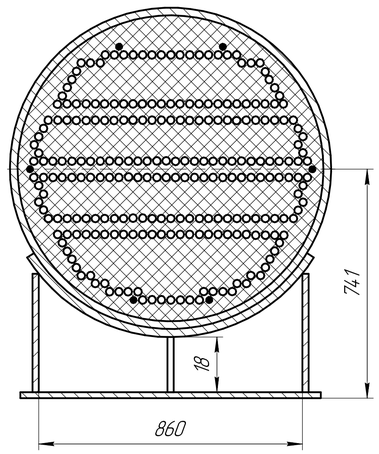

К(1:2)

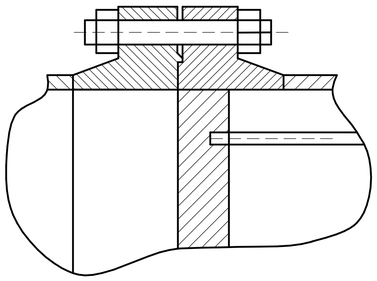

И (1:1)

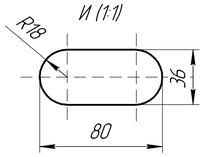

Е (1:1)

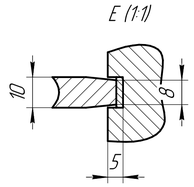

Ж(1:1)

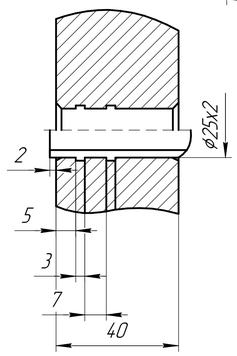

Изм.	Лист	№ докум.	Подп.	Дата	СамГТУ			
Разраб.		Алексеев			Деталировка	Лит.	Масса	Масштаб
Пров.		Филиппов				1		1:10
Т.контр.						Лист	Листов 1	
Н.контр.					3-ХТФ-1			
Утв.								

Перв. примен. | Справ. № | Подп. и дата | Инв. № дубл. | Взам. инв. № | Подп. и дата | Инв. № подл.

КОМПАС-3D v8.1 Учебная версия © 2019 ООО "АСКОН-Системы проектирования". Россия. Все права защищены
Не для коммерческого использования

Копировал | Формат А1